КОМОД 05 LESET МИРА

leset

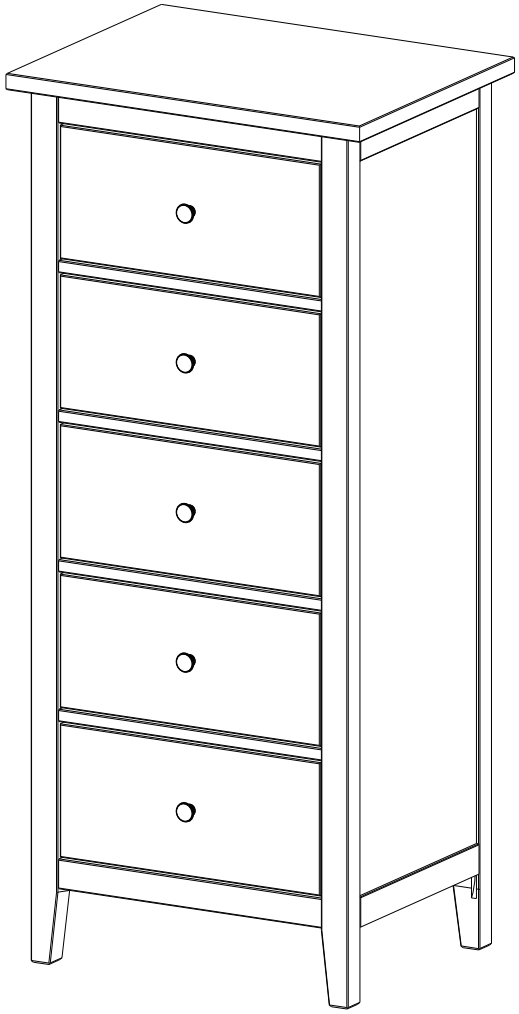



D	Montageanleitung	GB	Assembly instructions
FR	Notice de montage	IT	Istruzioni di montagglo
NL	Handlieding voor de montage	PL	Instrukcja montażu
CZ	Montážní návod	SK	Návod na montáž
HU	Szerelési útmutató	RO	Instrukctiuni de montaj
TR	Montaj talimatı	RU	Инструкция по монтажу

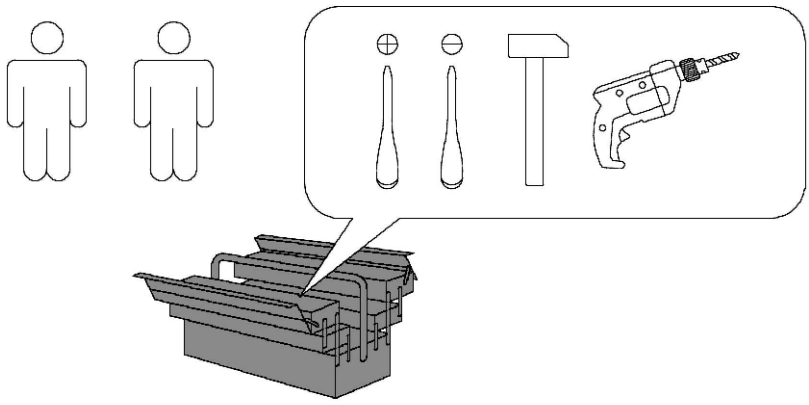

EAC

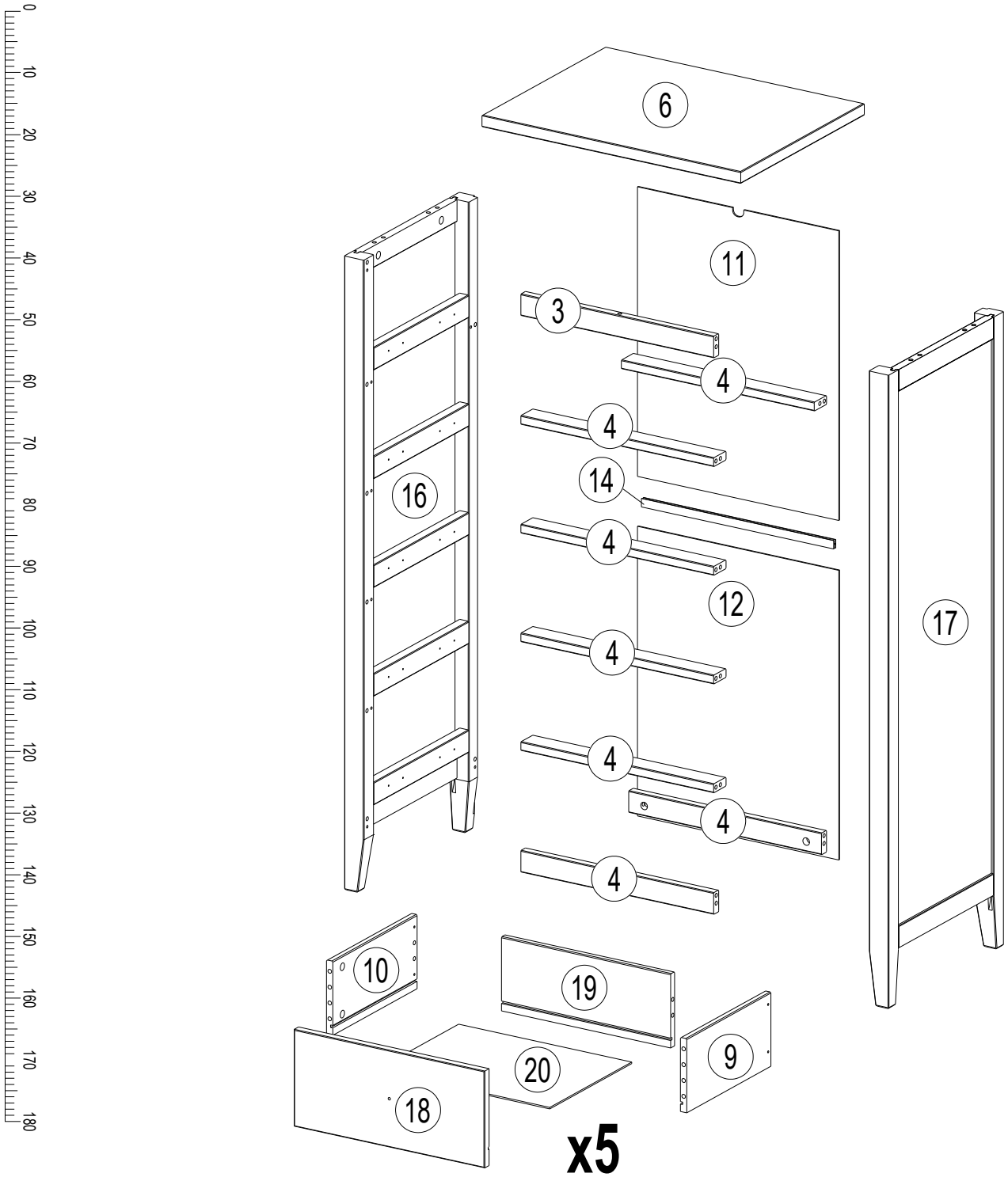

A 030094 34 x36	B 030093 24 x5	C 030110 x41	D 230010 8x32 x60
G 220043 1,2x20 x2	H 210064/210132/ 210133/210134 x5	J 070017 30x30 x4	K 250012 3,5x15 x50
L 250024 3,5x35 x25	M 160027 300 x5	N 160027 300 x5	O 160027 300 x5
P 160027 300 x5	Q 090004 8x40 x1	R 180080 x1	S 250012 3,5x15 x1
T 250044 4x40 x1			

№	Size/MaB (mm)	Qty	✓	№	Size/MaB (mm)	Qty	✓
16	1283x410x44	1		19	379x150x14	5	
17	1283x410x44	1		9	300x150x14	5	
3	432x44x18	1		10	300x150x14	5	
4	432x44x18	7		11	586x451x3	1	
				12	586x451x3	1	
6	580x440x24	1		20	388x292x3	5	
18	427x196x18	5		14	431x17x7	1	

1

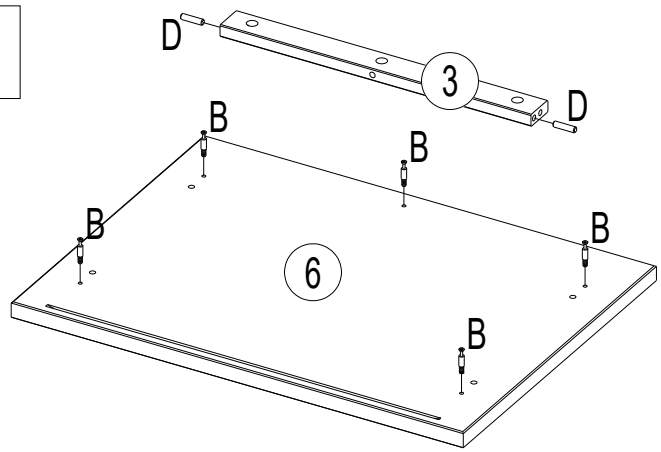

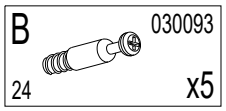

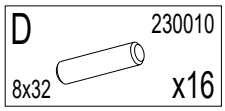

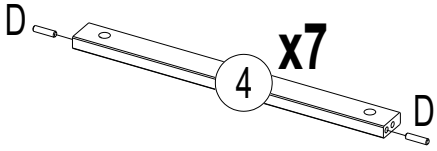

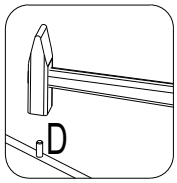

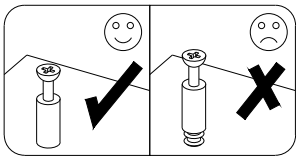

2

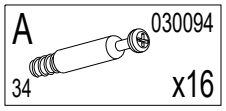

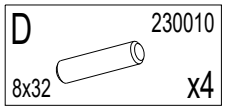

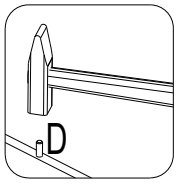

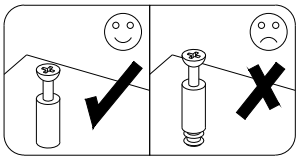

3

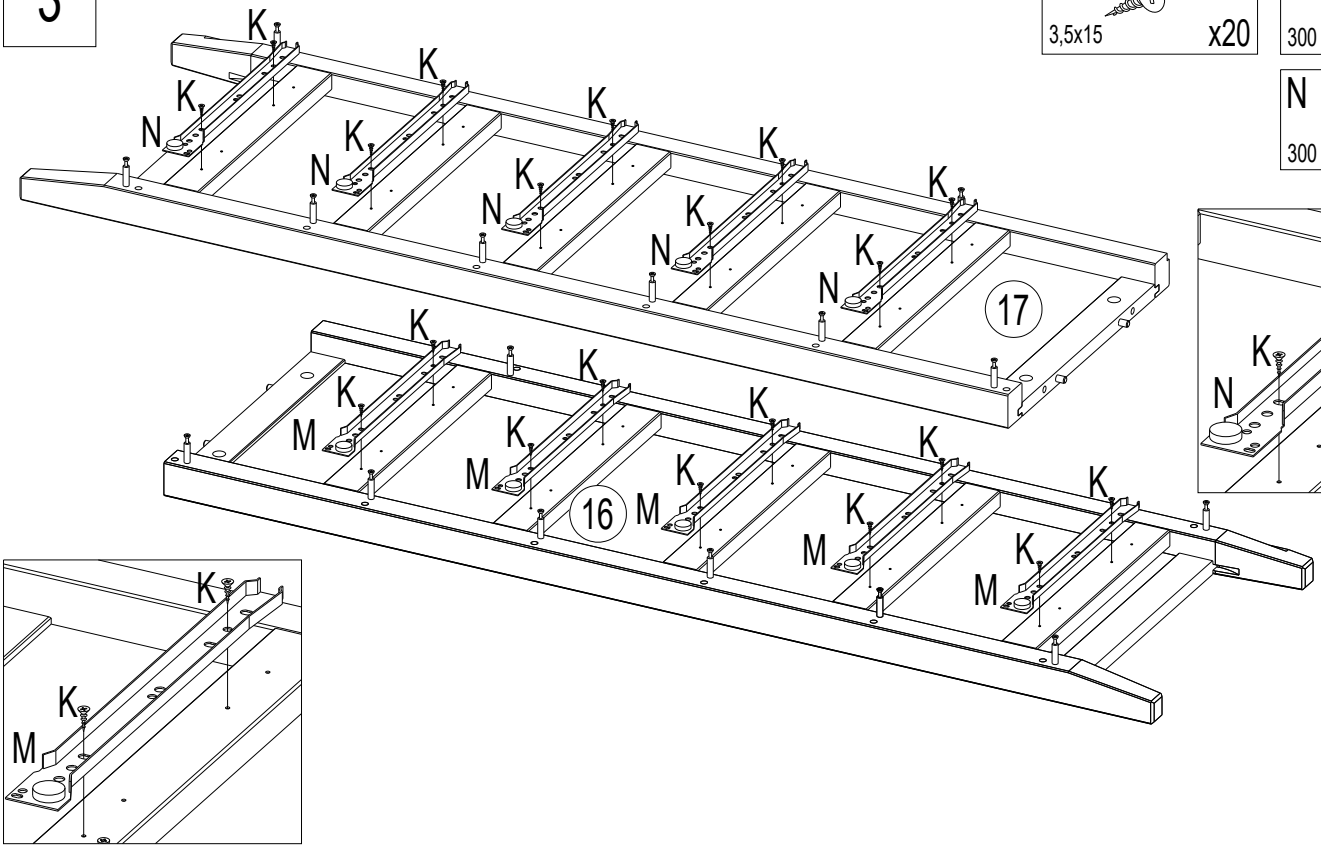

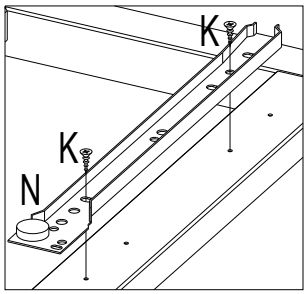

K	250012	
3,5x15		x20

M	160024	
300		x5

N	160024	
300		x5

4

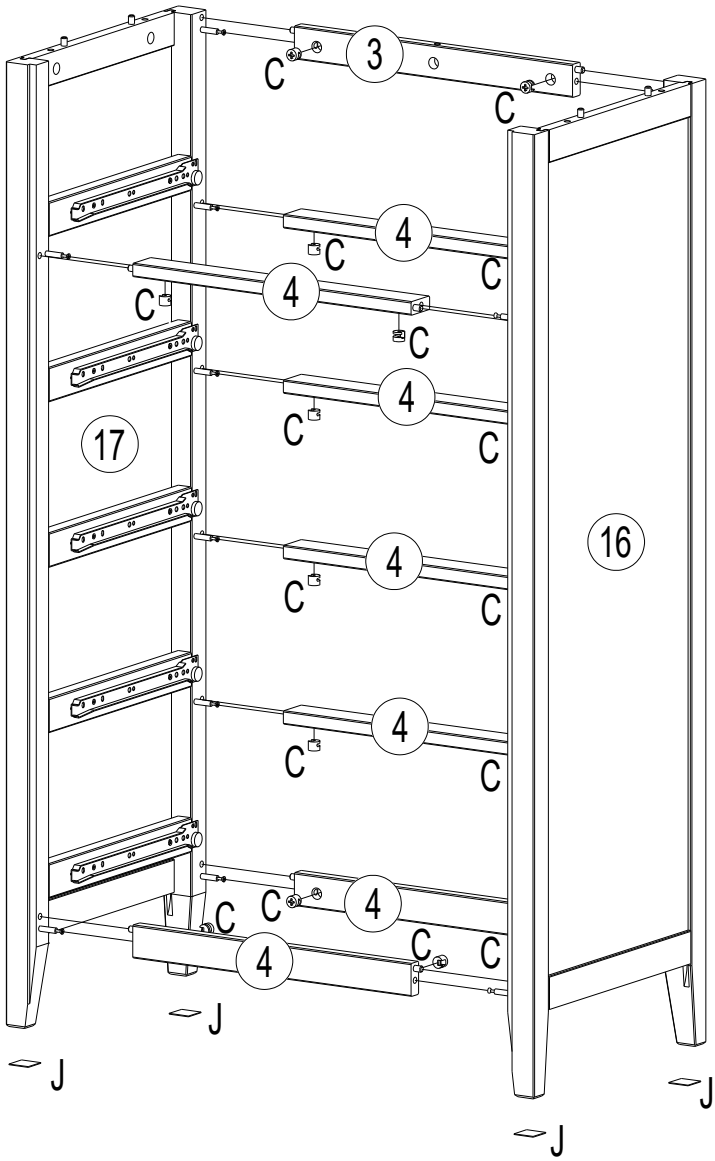

C	030110	
		x16

J	070017	
30x30		x4

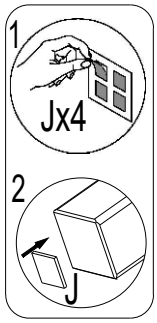

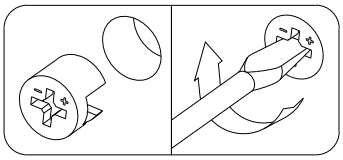

5

C 030110 x5

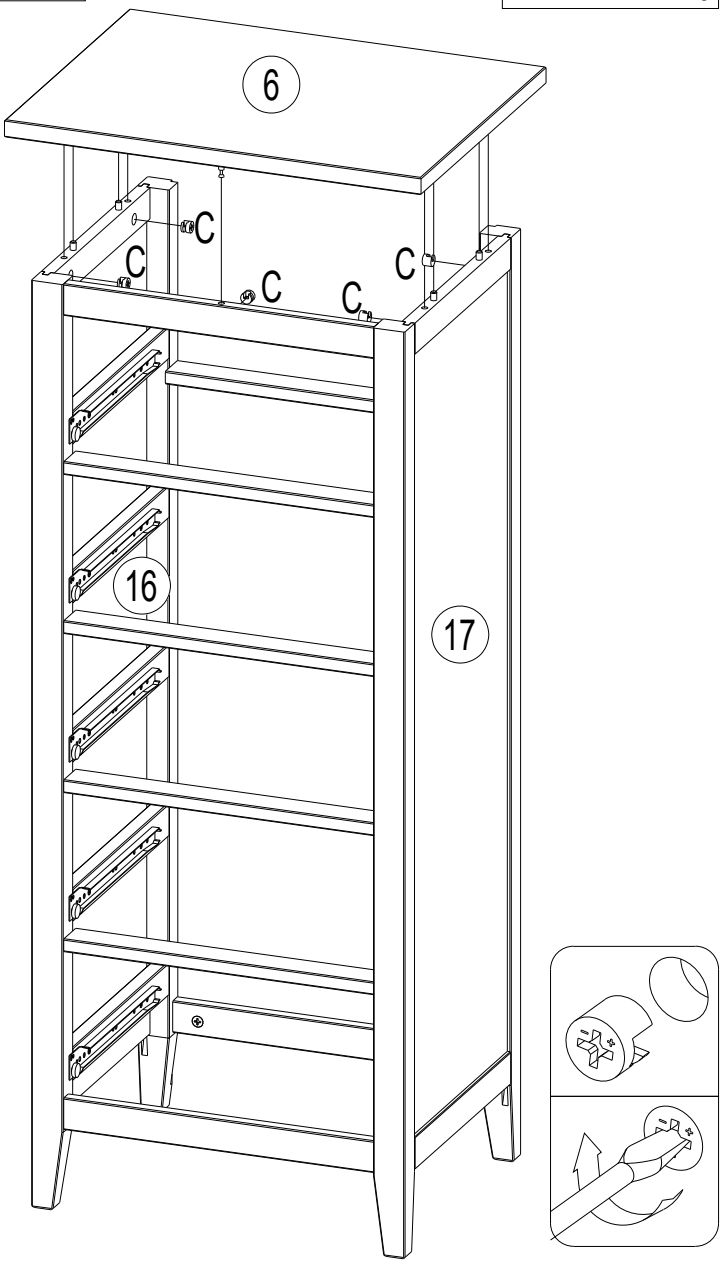

6

G 220043 1,2x20 x2

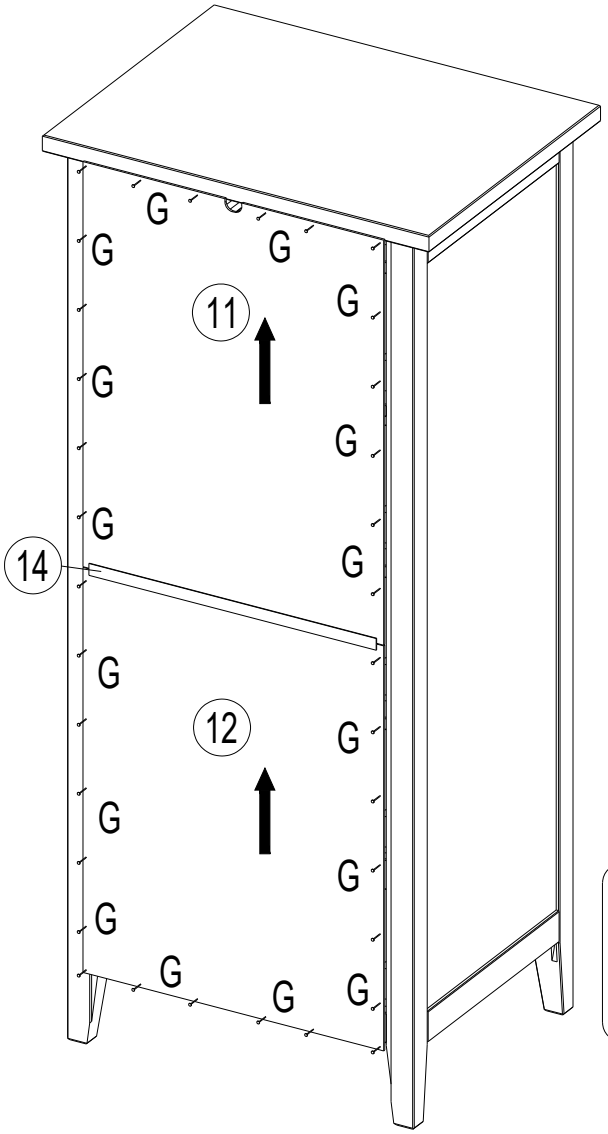

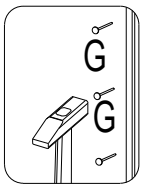

7

A 030094 34 x20

C 030110 x20

D 230010 8x32 x40

H 210064/210132/ 210133/210134 x5

K 250012 3,5x15 x20

O 160027 300 x5

P 160027 300 x5

L 250024 3,5x35 x25

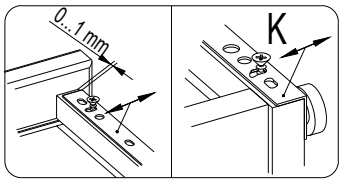

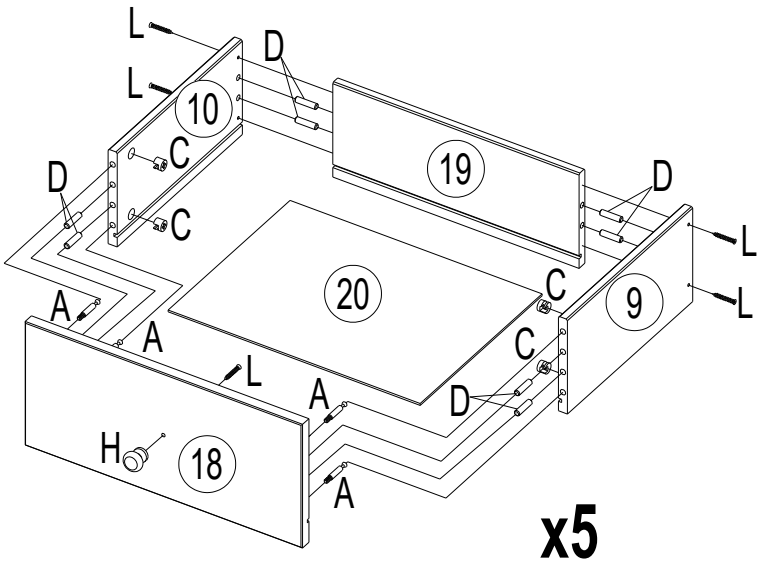

x5

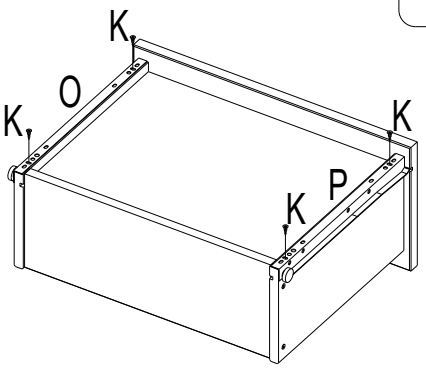

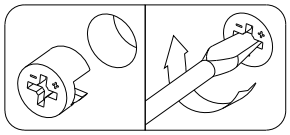

8

K 250012 3,5x15 x10	Q 090004 8x40 x1	R 180080 x1	S 250012 3,5x15 x1
T 250044 4x40 x1			



